OBAL NA OKULIARE Z PP FÓLIE

LUCIA PLEVOVÁ 2013
UTB FMK ÚVT

0210ZADANIE

vytvoriť úžitkový predmet z PP fólie

získať materiál zadarmo

vytvoriť infografiku k celému procesu

PP (polypropylénová fólia):
hrúbka 0,8 mm
biela polopriesvitná
možnosť potlače

0310KONCEPT

univerzálny obal na dioptrické a slnečné okuliare ako krátkodobá ochrana proti poškrabaniu

vytvorenie obalu pomocou skladania (jednoduché otvorenie a uzavretie obalu)

dve veľkosti



0410 VLOŽENIE OKULIARÍ

zložené okuliare sa vkladajú medzi stredový výčnelok





jedno krídlo sa preloží cez okuliare a výčnelok

0510SPÔSOBUZATVORENIA



druhé krídlo so zámkom sa vsunie do pripraveného otvoru

zámok má vyrezaný úchyt pre lepšie otváranie obalu



0610BEZPEČNOSŤ

vnútorný výčnelok slúži na zaistenie okuliarí

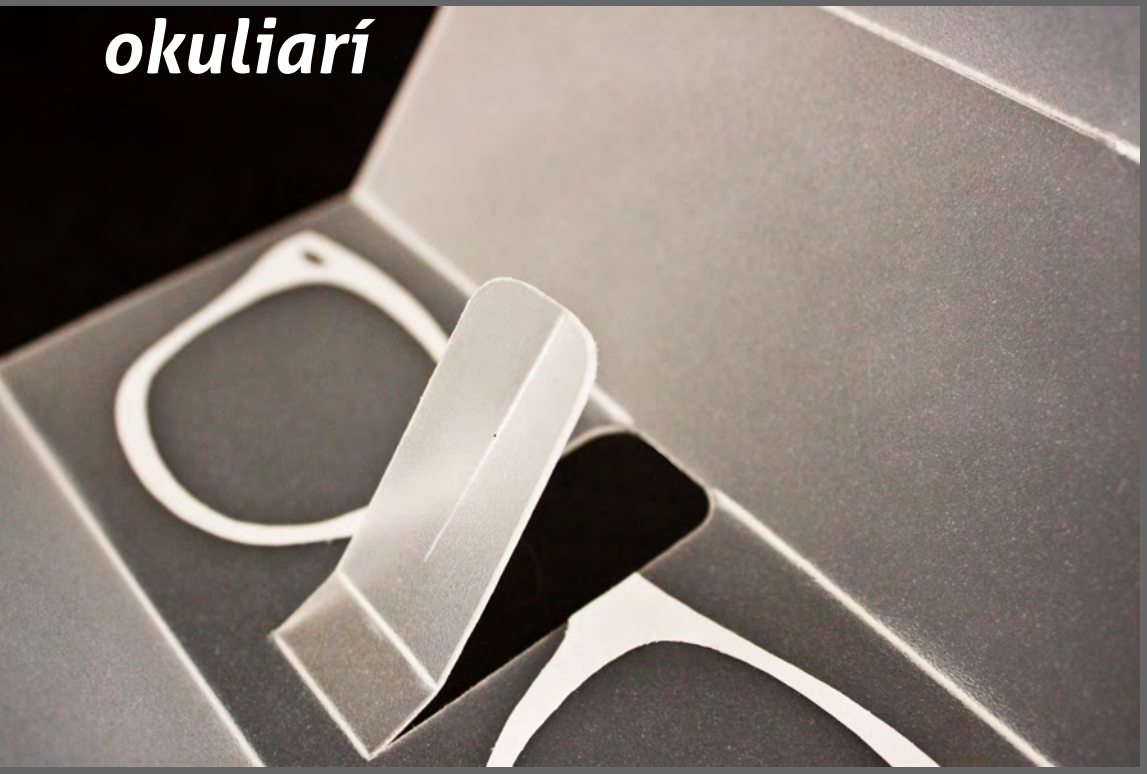



po uzatvorení obalu sú okuliare chránené a nevypadnú

0710GRAFIKAOBALU

možnosť potlače PP fólie

grafika zoštylizovaných okuliarí (nápoveda na použitie obalu)

reklamná plocha (logo spoločnosti)



0810LAYOUTOBALU

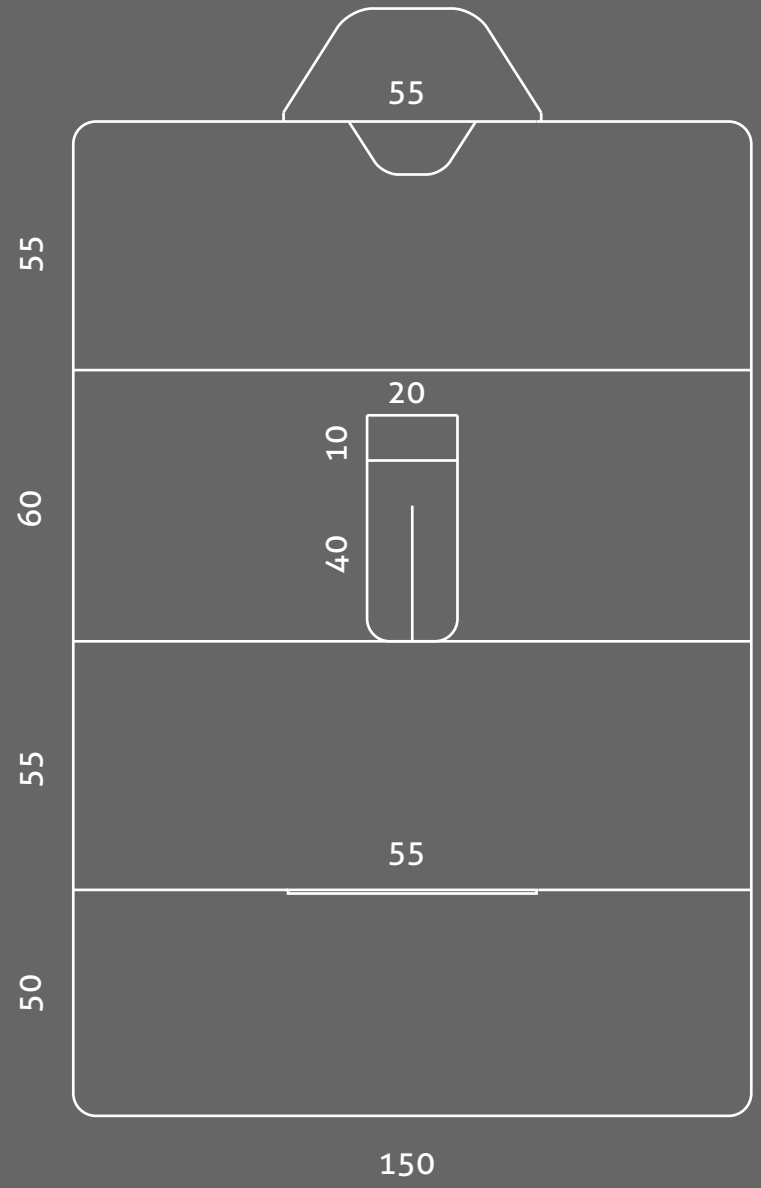

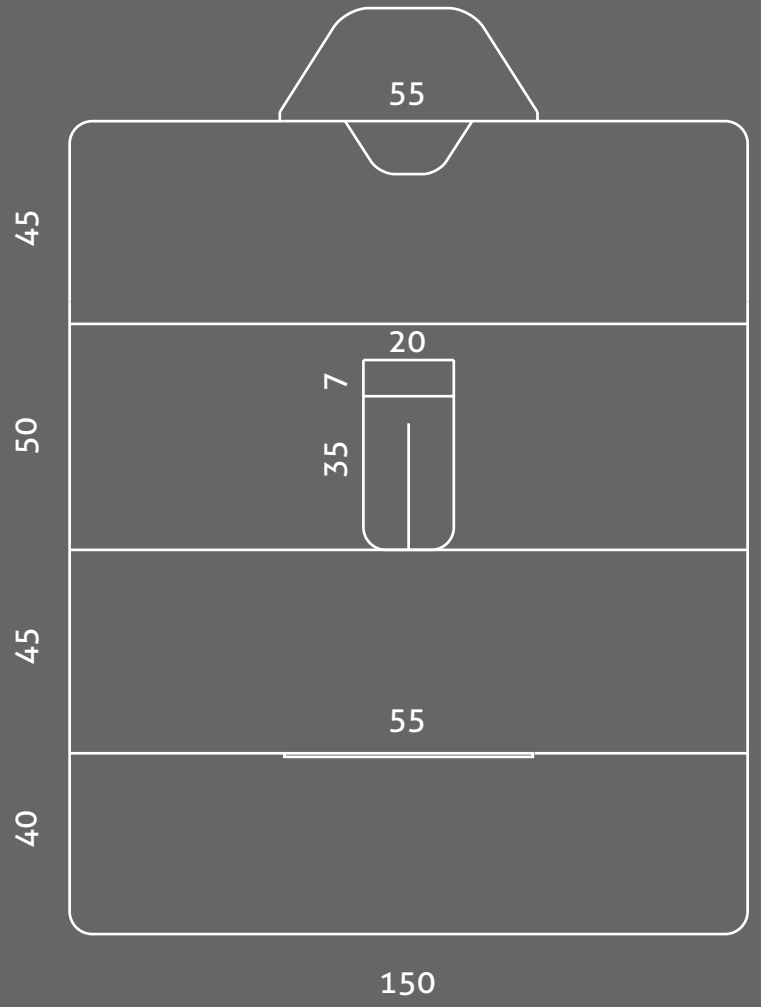

0910
INFO
GRAFIKA

záznam
celého procesu
od prvotnej
myšlienky
po výrobu prototypu

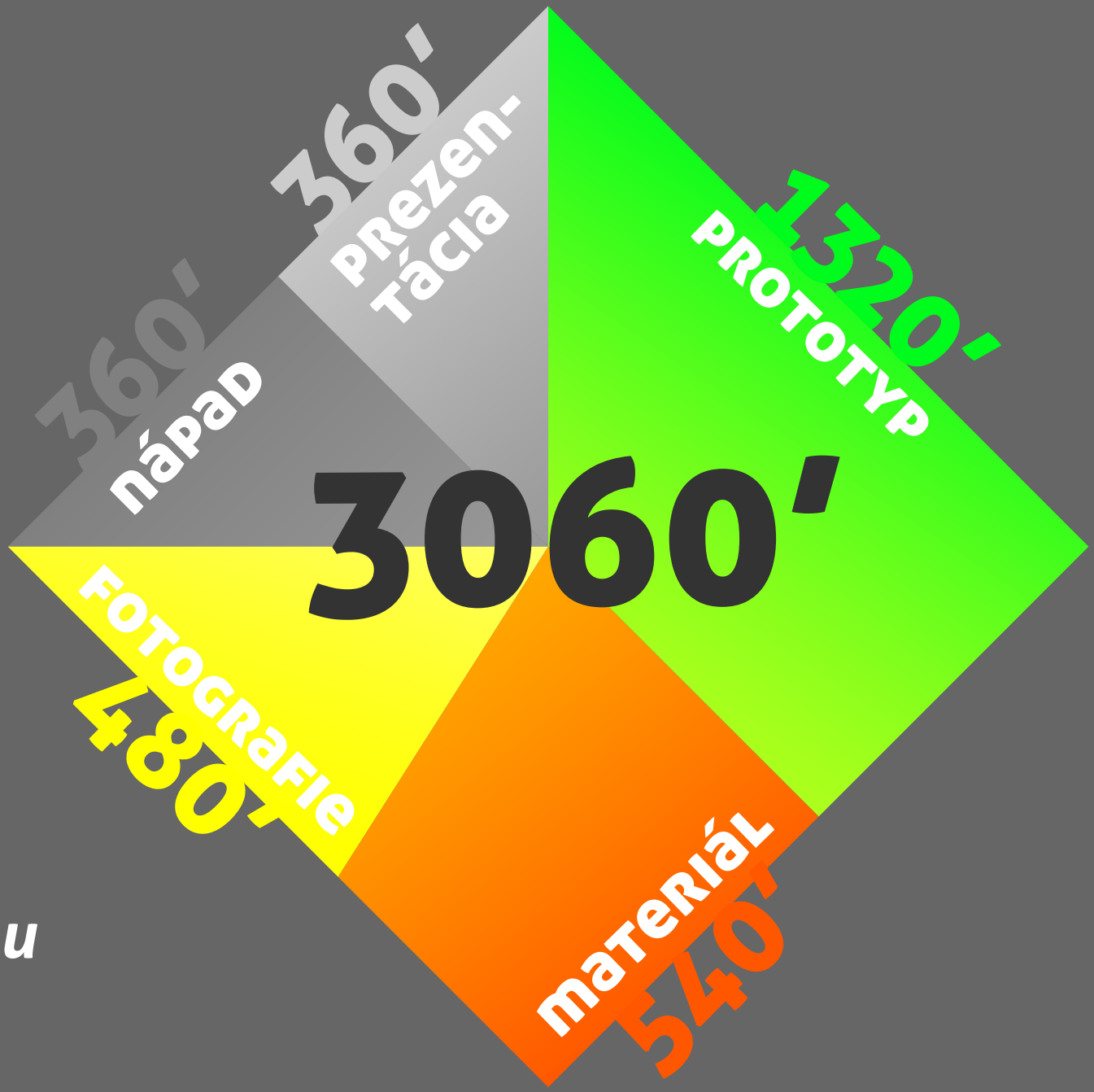

LUCIAPLEVOVÁ2013